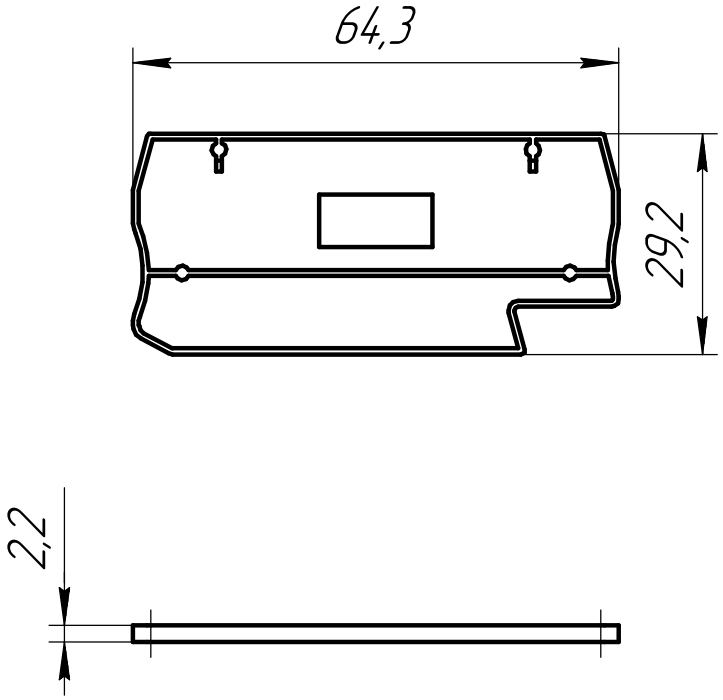

Изм.	Лист	№ докум.	Подп.	Дата	MTS-PF4 Заглушка для пружинных клемм с размыкателем, с предохранителем, 4 мм ^{2} (уп. 20 шт.) Габаритный чертеж	Лит.	Масса	Масштаб
Разраб.				05.06.24				1:1
Пров.						Лист	Листов 1	
Т.контр.								
Н.контр.					Арт: 136900			
Утв.								

Перв. примен.

Справ. №

Подп. и дата

Инв. № дубл.

Взам. инв. №

Подп. и дата

Инв. № подл.

Копировал

Формат А4