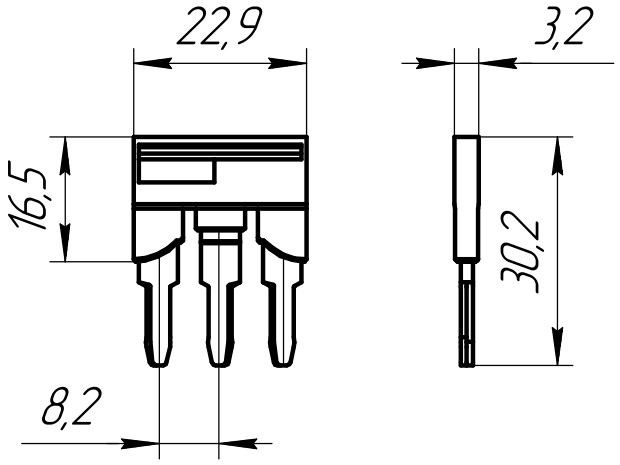

Изм.	Лист	№ докум.	Подп.	Дата
Разраб.				05.07.24
Пров.				
Т.контр.				
Н.контр.				
Утв.				

MTS-J36

Блок перемычек на 3 контакта, 6 мм^2 (уп. 10 шт.)

Габаритный чертеж

Лит.	Масса	Масштаб
		1:1
Лист	Листов	1

Арт: 136913

Перв. примен.

Справ. №

Подп. и дата

Инв. № дубл.

Взам. инв. №

Подп. и дата

Инв. № подл.

Копировал

Формат А4