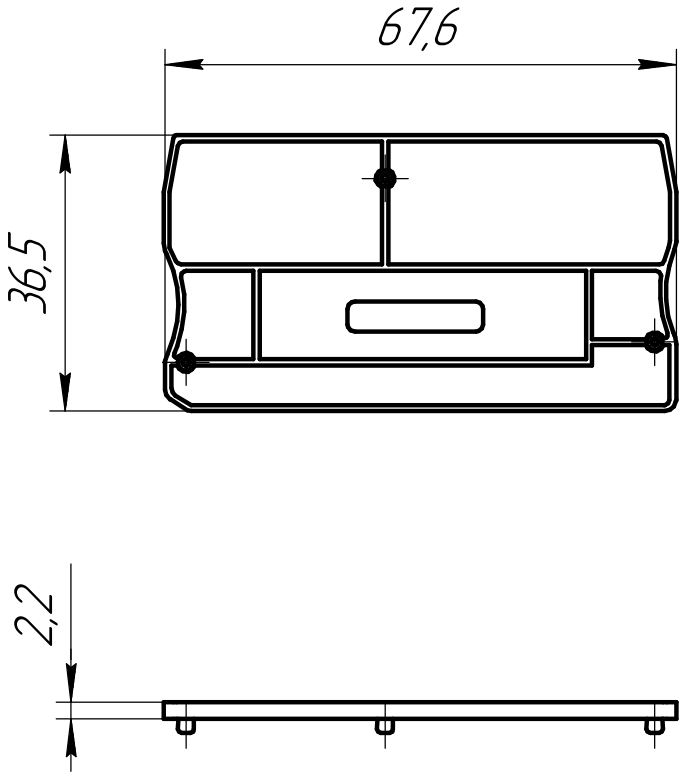

Изм.	Лист	№ докум.	Подп.	Дата
Разраб.				30.09.24
Пров.				
Т.контр.				
Н.контр.				
Утв.				

MTP-PBL 10

Заглушка для одноуровневых клемм push-in, 10 мм^2, синяя (уп. 20 шт.)

Габаритный чертеж

Лит.	Масса	Масштаб
		1:1
Лист	Листов	1

Арт: 136831

Перв. примен.

Справ. №

Подп. и дата

Инв. № дубл.

Взам. инв. №

Подп. и дата

Инв. № подл.

Копировал

Формат А4